GRUPO PEGAMO DESDE 1982

SUMINISTRO INDUSTRIAL

En Pegamo Suministro Industrial llevamos desde 1982 vendiendo, alquilando y reparando Herramienta Hidráulica, Herramienta Neumática y Herramienta Manual de las principales marcas del mercado.

Te asesoramos para que encuentres la mejor solución a las necesidades de tu empresa.

CONTACTA CON NOSOTROS

Pol. Lintzirin Gaina, B2
20180 Oiartzun.
Gipuzkoa - Spain

suministros@pegamo.es
T. 943 491 788
F. 943 371 001

FilerBox HigiéncoTwin (doble brazo)

Una solución económica para aplicaciones higiénicas válida para dos puestos de trabajo

El FilterBox higiénico Twin esta equipado con dos brazos de 3 m. Es una potente unidad portátil con capacidad para ofrecer un caudal máximo de 850 m3/h. Su silenciador integrado reduce el ruido en la salida del aire. La unidad Este equipo dispone de un avanzado sistema de control que determina realizar las limpiezas solo acuando el caudal empieza a bajar. Disponible en carro con reudas o con soporte para pared. Posibilidad de montar opcionalmente un filtro Hepa si se requiere mayor efiecacia de filtración.

- **Ergonómico y con un excelente sistema de limpieza, mecánica y/o con aire comprimido para una mayor durabilidad del filtro.**
- **Válvula automática para prevenir fugas de polvo durante las labores de limpieza**
- **Cambio del filtro y vaciado del contenedor libre de polvo**

Nombre de producto	FilerBox HigiéncoTwin (doble brazo)
Nivel sonoro	78,3
Case de protección	IP 54
Eficacia de filtración (%)	99
Requerimientos de aire comprimido	DIN ISO 8573-1, clase 5/5/4 (7 bar)
Instalación	Interior
Material	Cuerpo en plástico rotomoldeado
Capacidad del contenedor (l)	15
Diámetro brazo de extracción (mm)	160
Caudal (m3/h)	1700
Superficie de filtración (m2)	13
Frecuencia (Hz)	50
Fases	3
Longitud del brazo (m)	3
Tipo de filtro	Cartucho
Número de elementos filtrantes	1
Material filtrante	Polyester PW13
Enchufe eléctrico	sin
Potencia (kW)	2,2

This content is protected under copyright law, furnished for informational use only, and subject to change without notice. © Nederman Holding AB

FilerBox HigiéncoTwin (doble brazo)

Imagen	Nombre para ficha de datos	Voltaje (V)	Mounting	Peso (kg)	Filter cleaning method	Aclaraciones a la ficha técnica	Moldelo
	FilterBox Twin M	230	Portátil	132	Mecánica	Solo limpieza mecánica del filtro. No es posible utilizarlo con interruptor on/off en campana.	12676363*
	FilterBox Twin A	230	Portátil	132	Mecánica ,		12676763
	FilterBox Twin A	230	Montado a suelo	129	Mecánica ,		12676863
	FilterBox Twin A	400	Portátil	132	Mecánica ,		12676963
	FilterBox Twin A	400	Montado a suelo	129	Mecánica ,		12677063
	FilterBox Twin H	230	Montado a suelo	129	Mecánica ,	No es posible utilizarlo con interruptor on/off en campana.	12676463**
	FilterBox Twin H	400	Portátil	132	Mecánica ,	No es posible utilizarlo con interruptor on/off en campana.	12676563**
	FilterBox Twin H	400	Montado a suelo	129	Mecánica ,	No es posible utilizarlo con interruptor on/off en campana.	12676663**

**Solo limpieza mecánica del filtro. No es posible utilizarlo con interruptor on/off en campana.*
***No es posible utilizarlo con interruptor on/off en campana.*

This content is protected under copyright law, furnished for informational use only, and subject to change without notice. © Nederman Holding AB

FilerBox HigiéncoTwin (doble brazo)

Accesorio		Referencia
	Protector antichispas para Brazo Original e NEX MD	10551335
	Salida con conexión de tubería D=200mm	12376749
	Iluminación LED con interruptor de marcha/paro de aspirador. Para brazo Original	10376922
	Filterbox Manual eQ	12376617
	Filtro PW-FB-13	12332672
	Filtro -PW HE-FB-15	12371106
	Filtro PWA-FB-15	12371412
	HEPA filtro H13 10m2 Filterbox	12376615
	Filtro HEPA H14 10m2 Filterbox	12376756
	Bolsas para contenedor de polvo Filterbox, 10pcs	12376618

This content is protected under copyright law, furnished for informational use only, and subject to change without notice. © Nederman Holding AB

FilerBox HigiéncoTwin (doble brazo)

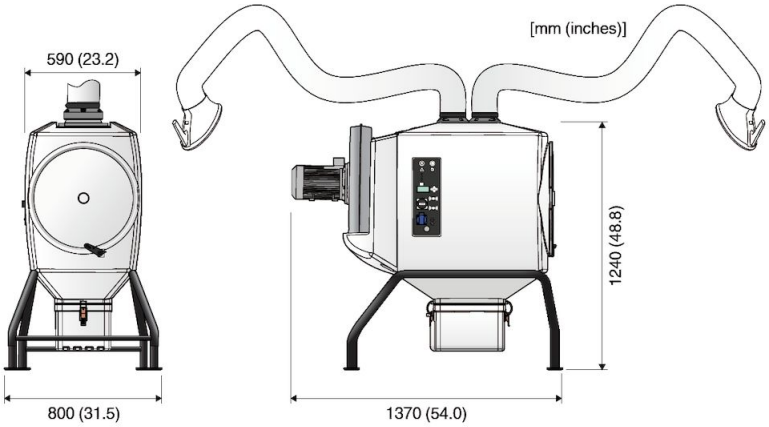

Floor mounted FilterBox Hygiene Twin

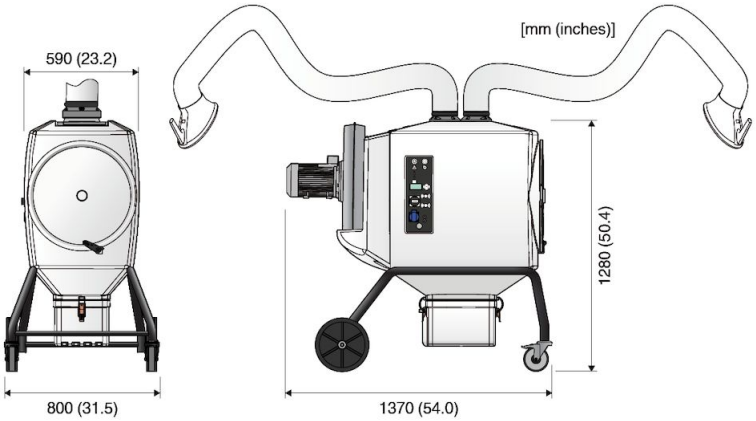

Mobile FilterBox Hygiene Twin

This content is protected under copyright law, furnished for informational use only, and subject to change without notice. © Nederman Holding AB