GRUPO PEGAMO DESDE 1982

SUMINISTRO INDUSTRIAL

En Pegamo Suministro Industrial llevamos desde 1982 vendiendo, alquilando y reparando Herramienta Hidráulica, Herramienta Neumática y Herramienta Manual de las principales marcas del mercado.

Te asesoramos para que encuentres la mejor solución a las necesidades de tu empresa.

CONTACTA CON NOSOTROS

Pol. Lintzirin Gaina, B2
20180 Oiartzun.
Gipuzkoa - Spain

suministros@pegamo.es
T. 943 491 788
F. 943 371 001

Enrollador de manguera 889

Enrollador de manguera en acero inoxidable de tamaño medio

Dotados de un tambor de mayor capacidad, son capaces de albergar mangueras de mayor longitud que la serie 888. Estos enrolladores son ideales para entornos con alta humedad, donde la higiene es fundamental o donde existe riesgo de agresión química. Gracias a su diseño abierto, este enrollador es muy fácil de mantener y limpiar. Puede ser montado tanto en pared como en techo.

- **Todos sus componenetes están fabricados en acero inoxidable o en materiales compuestos resistentes a la agresión química**
- **Diseño abierto para facilitar la limpieza.**
- **La posición de salida se puede ajustar 120° para obtener un ángulo óptimo de recogida y estiramiento de la manguera**

Nombre de producto	Enrollador de manguera 889
Longitud manguera de conexión (m)	1
Color	Inoxidable

This content is protected under copyright law, furnished for informational use only, and subject to change without notice. © Nederman Holding AB

Enrollador de manguera 889

Tipo de manguera [1]	Fluidos	Entregados con manguera	Longitud manguera de distribución (m)	Diámetro, Conexión manguera (mm)	Diámetro manguera de distribución (mm)	Presión máxima de trabajo (Mpa)	Peso (kg)	Máx. longitud manguera	Moldelo
	Agua ,Alimentaria	No			12.5	7,5	14	15	30803589
E	Agua ,Alimentaria	Si	15	12.5	12.5	2	18		30803689
	Agua a alta presión	No			10	25	11	20	30803789
G	Agua a alta presión	Si	20	10	10	25	18		30803889

[1] See table below

Tipo de manguera	Especificación	Rango de temperatura, °C	Acoplamientos de manguera ene extremos libre, manguera de distribución	Acoplamientos de manguera ene extremos libre, manguera de entrada	Manguera de conexión en enrollador, manguera de distribución	Manguera de conexión en enrollador, manguera de entrada
E	Cubierta de NBR/PVC y tubo interior de manguera de NBR con grado de calidad para alimentos. Trenzado de textil sintético	-30 - 100	Cono 60° macho, cromado	Cono 60° hembra, cromado	Cono 60° macho	Cono 60° Macho
G	Cubierta y tubo interior de manguera de goma sintética. Trenzado simple de acero.	-40 - 155	Cono 60° hembra, cromado. Con grip de manguera de goma	Cono 60° hembra, cromado	Cono 60° macho	Cono 60° Macho

This content is protected under copyright law, furnished for informational use only, and subject to change without notice. © Nederman Holding AB

Enrollador de manguera 889

	Accesorio	Referencia
	Guia de cable	30341550
	De acero galvanizado Soporte pivotante para pared, para series 883, 888, 889 y 893.	30372407
	En acero inoxidable. Soporte pivotante para pared, para series 883, 888, 889 y 893.	30372408
	Pistola para agua. De latón con baño de cromo. Provista de mango de seguridad y gatillo aislado. Presión 24 bar. Temperatura 50°C. Totalmente revestida de goma en color azul. Conexión ½" hembra.	30400110
	Pistola para agua. De Acero Inoxidable, calidad 316. Provista de mango de seguridad y gatillo aislado. Presión 24 bar. Temperatura 50°C. Totalmente revestida de goma en color blanco. Conexión ½" hembra.	30400210
	EX approved by TÜV for use in Zone 1, 2 and 22. Pistola para agua. De Acero Inoxidable, calidad 316. Provista de mango de seguridad y gatillo aislado. Presión 24 bar. Temperatura 50°C. Totalmente revestida de goma en color negro. Conexión ½" hembra.	30400211
	Pistola para agua. Para Agua a altas temperaturas. De Acero Inoxidable, calidad 316. Provista de mango de seguridad y gatillo con aislamientos reforzados. Presión 24 bar. Temperatura 95°C. Totalmente revestida de goma en color rojo. Conexión ½" hembra.	30400310
	Pistola de aire. Con elevada fuerza de soplado y ergonómicamente diseñada. Carcasa y gatillo en plástico POM / Acetal y tubo en acero electrocincado. Conexión ¼" hembra.	30410110
	Acoplamiento giratorio de manguera, 3/8" macho-3/8" macho. Cromado (amarillo). Accesorios de Pistolas para Agua. Acoplamientos para Alta presión - adaptador/adaptador - 25 MPa (3625 psi).	30431310
	Acoplamiento giratorio de manguera, 3/8" macho-3/8" macho. Acero inoxidable. Accesorios de Pistolas para Agua. Acoplamientos para Alta presión - adaptador/adaptador - 25 MPa (3625 psi).	30431410
	Acoplamiento giratorio de manguera, 1/2" male BSP -3/8" female BSP. Brass. Accesorios de Pistolas para Agua. Low pressure Couplings - adapter / adapter - 2.0 MPa (290 psi).	30431510
	Acoplamiento giratorio de manguera, 1/2" male BSP -1/2" female BSP. Brass. Accesorios de Pistolas para Agua. Low pressure Couplings - adapter / adapter - 2.0 MPa (290 psi).	30431610
	Acoplamiento giratorio de manguera, 1/2" male BSP -3/4" female BSP. Brass. Accesorios de Pistolas para Agua. Low pressure Couplings - adapter / adapter - 2.0 MPa (290 psi).	30431710
	Acoplamiento giratorio de manguera, 1/2" male BSP -3/8" female BSP. Acero inoxidable. Accesorios de Pistolas para Agua. Low pressure Couplings - adapter / adapter - 2.0 MPa (290 psi).	30431810
	Acoplamiento giratorio de manguera, 1/2" male BSP -1/2" female BSP. Acero inoxidable. Accesorios de Pistolas para Agua. Low pressure Couplings - adapter / adapter - 2.0 MPa (290 psi).	30431910
	Acoplamiento giratorio de manguera, 1/2" male BSP -3/4" female BSP. Acero inoxidable. Accesorios de Pistolas para Agua. Low pressure Couplings - adapter / adapter - 2.0 MPa (290 psi).	30432010

This content is protected under copyright law, furnished for informational use only, and subject to change without notice. © Nederman Holding AB

Enrollador de manguera 889

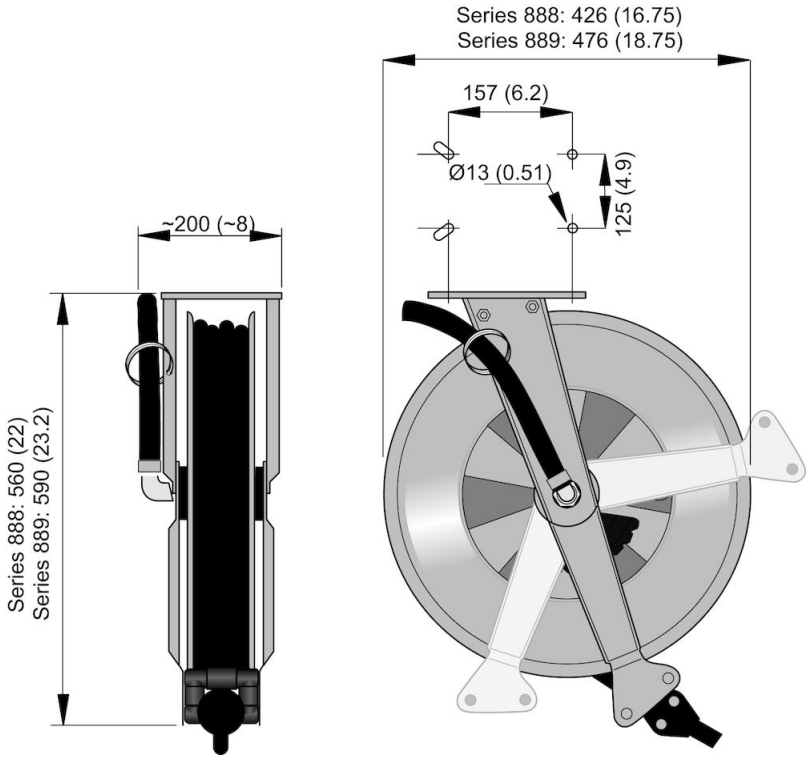

This content is protected under copyright law, furnished for informational use only, and subject to change without notice. © Nederman Holding AB