Prensa de cama rodante

80-200 toneladas
Bastidor H

CE

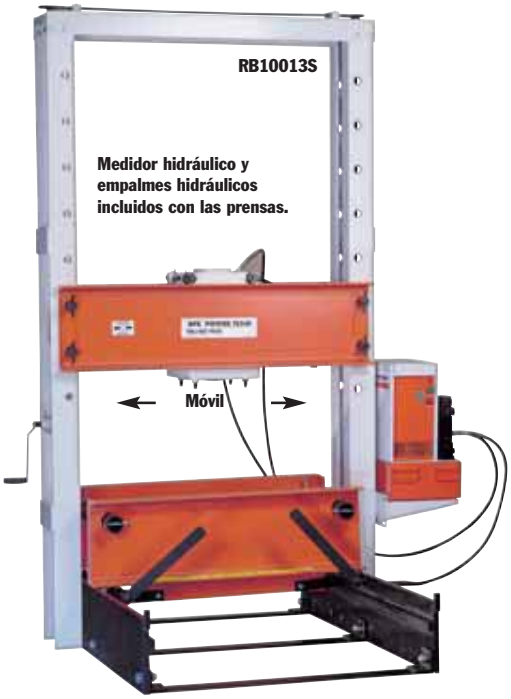

Accesorios de enderezado de altas prestaciones

Nº SF50 – Accesorios para uso con prensas de placa de asiento de rodillos de 80 toneladas o prensas de taller de altas prestaciones de 55 toneladas (2 cada una). Peso 47,2 kg. **No forman parte de la prensa y se piden por separado.**

Nº SF150 – Accesorios para uso con de placa de asiento de rodillos de 100, 150 y 200 toneladas y prensas de taller de 100 toneladas sólo (1 par). Peso 89 kg. **No forman parte de la prensa y se piden por separado.**

- Diseño de cama rodante de rodillos original patentado. La placa de asiento se desliza hacia afuera para facilitar la carga y descarga con una grúa u otro dispositivo de elevación.
- El cabezal de trabajo móvil se desliza fácilmente de un lado al otro para conseguir una capacidad de carga descentrada completa en todo el ancho del bastidor superior.
  La "luz" es de 1.283 x 1.524 mm para los modelos de 80 y 100 toneladas; de 1.302 x 1.625 mm para las prensa de 150 y 200 toneladas.
- La aproximación rápida del cilindro de doble acción, de 334 mm de carrera, la proporciona la bomba "silenciosa" eléctrica/hidráulica PQ1204S con interruptor manual del control remoto. El operario puede ver el trabajo desde cualquier ángulo y controlar el recorrido del pistón del cilindro.

CARACTERÍSTICAS DE LA PRENSA:

- **Diseño de cama rodante de rodillos** – La cama se desliza hacia dentro o hacia fuera para facilitar y agilizar la carga y descarga.
- **Ancho ajustable de la cama inferior** – Para equilibrar y centrar de forma segura trabajos pesados. Afloje los pernos de ajuste para ajustar la placa de asiento de 102 a más de 686 mm. Consulte la dimensión "H".
- **Cabezal de trabajo móvil** – Para trabajos de prensado descentrado, el cabezal de trabajo se mueve sobre los cojinetes a lo largo del travesaño superior. Las prensas pueden usarse a plena capacidad, independientemente de la posición del cabezal.
- **Mecanismo de elevación** – Simplemente gire la manivela para subir o bajar el travesaño superior. El mecanismo de tornillo sube o baja ambos lados de manera uniforme (un motor de taladro de 12,7 mm de altas prestaciones puede sustituir la manivela para el ajuste automático). Cuatro clavijas de fijación sujetan el travesaño en su lugar para el prensado.
- **Accesorios opcionales de enderezado de altas prestaciones** – Facilita los trabajos de enderezado con una precisión de 0,1 mm. Los rodillos están montados sobre cojinetes de bolas y la palanca sube o baja para girar con facilidad el trabajo.

ESPECIFICACIONES ELÉCTRICAS DE LA BOMBA

Serie PQ120 – 2,24 kW, 380 V, 50 Hz, trifásica.

NOTA: Pueden obtenerse distintas opciones de tensión y válvulas sustituyendo ciertas bombas de las series PA, PE o PQ. Consulte a la fábrica.

Tornillo de elevación y clavijas de fijación para que una sola persona pueda levantar el travesaño.

Los cojinetes permiten colocar la placa de asiento fácilmente y sin problemas.

La palanca baja la placa de asiento para prensar y la sube para rodar.

CE

El cilindro se mueve con facilidad por toda la anchura del travesaño superior.

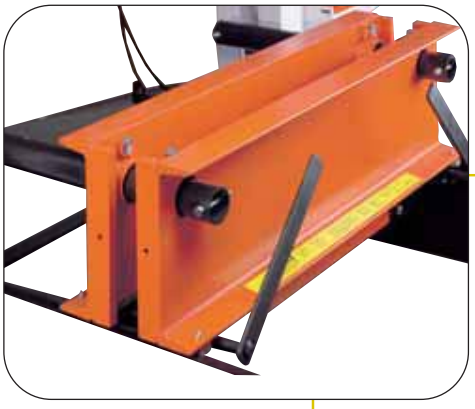

La anchura se ajusta desde 102 mm a más de 686 mm; se sujeta con pernos de fijación.

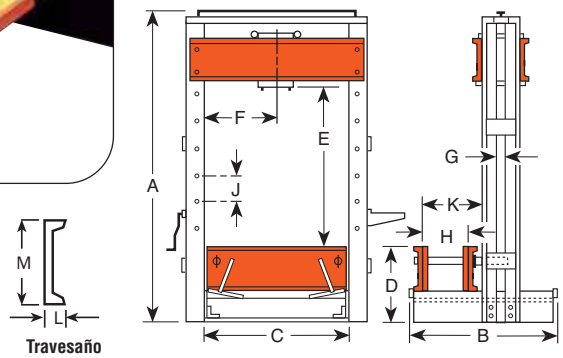

Travesaño inferior

DIMENSIONES

Cap. (Tm)	A (mm)	B (mm)	C (mm)	D (mm)	E (mm)	F (mm)	G (mm)	H (mm)	J (mm)	K (mm)	L (mm)	M (mm)	Espacio de suelo (mm)
80	2.861	1.632	1.283	686	305-1.524	368-914	76,2	102-692	203	927	86	381	1.632-1.537
100	2.861	1.632	1.283	686	305-1.524	368-914	76,2	102-692	203	927	86	381	1.632-1.537
150	3.131	1.734	1.302	762	229-1.626	352-949	76,2	102-689	279	946	105	457	1.734-1.607
200	3.131	1.734	1.302	762	229-1.626	352-949	76,2	102-689	279	946	105	457	1.734-1.607

INFORMACIÓN DE PEDIDOS

Capacidad (Tm)†	Tipo de cil. usado	Carrera (mm)	Modelo de cilindro	Nº pedido	Velocidad (mm/min.)†† Avance	Prensado	Tipo de bomba	Tipo de válvula	Modelo de bomba‡	Peso (kg)
80	Acción doble	333	RD8013	**RB8013S**	1.168	190	Eléc.	4 vías*	PQ1204S-E380	1.307
100	Acción doble	333	RD10013	**RB10013S**	889	147	Eléc.	4 vías*	PQ1204S-E380	1.334
150	Acción doble	333	RD15013	**RB15013S**	610	99	Eléc.	4 vías*	PQ1204S-E380	2.019
200	Acción doble	333	RD20013	**RB20013S**	457	74	Eléc.	4 vías*	PQ1204S-E380	2.059

* Válvula solenoide con interruptor manual de mando a distancia de 24 V.
† El bastidor se entrega montado.
‡ Bomba estándar con prensa. Se pueden sustituir otras bombas Power Team. dBA en vacío y 700 bares: PQ120-73/78; medida a 0,9 m de distancia, en todos los lados.
†† Rendimiento típico basado en las especificaciones de la bomba de 7 bares y 700 bares. Las velocidades reales pueden variar con las condiciones de funcionamiento.

ACCESORIOS DE PRENSA
Páginas 134-135

GRUPO PEGAMO DESDE 1982

SUMINISTRO INDUSTRIAL

En Pegamo Suministro Industrial llevamos desde 1982 vendiendo, alquilando y reparando Herramienta Hidráulica, Herramienta Neumática y Herramienta Manual de las principales marcas del mercado.

Te asesoramos para que encuentres la mejor solución a las necesidades de tu empresa.

CONTACTA CON NOSOTROS

Pol. Lintzirin Gaina, B2
20180 Oiartzun.
Gipuzkoa - Spain

suministros@pegamo.es
T. 943 491 788
F. 943 371 001