GRUPO PEGAMO DESDE 1982

SUMINISTRO INDUSTRIAL

En Pegamo Suministro Industrial llevamos desde 1982 vendiendo, alquilando y reparando Herramienta Hidráulica, Herramienta Neumática y Herramienta Manual de las principales marcas del mercado.

Te asesoramos para que encuentres la mejor solución a las necesidades de tu empresa.

CONTACTA CON NOSOTROS

Pol. Lintzirin Gaina, B2
20180 Oiartzun.
Gipuzkoa - Spain

suministros@pegamo.es
T. 943 491 788
F. 943 371 001

FlexPAK 1000 DX

La solución líder de extracción. Siempre la capacidad adecuada.

La unidad de alto vacío FlexPak DX representa la solución más importante en el mercado. La unidad está diseñada para la extracción de humos de soldadura, polvo de amolado, virutas de metal, etc. FlexPak DX es adecuado para la limpieza del lugar de trabajo, la planta de producción y máquinas. FlexPak DX regula la velocidad del motor automáticamente en función de la demanda de vacío. En comparación con los controladores tradicionales, FlexPak proporciona un vacío óptimo, y bien equilibrado de acuerdo con la necesidad, asegurando el ahorro de energía. Los filtros se limpian con eficacia mediante la aplicación de potentes corrientes de aire introducidas al filtro a través de válvulas de apertura rápida. El polvo es despegado por el impacto y se recoge en el contenedor de polvo. La secuencia es controlada por el PLC, que se puede ajustar para adaptarse a cada instalación. Esto maximiza la vida útil del filtro y garantiza el correcto funcionamiento de la unidad. La FlexPak puede ser equipada con diferentes tipos de alarmas, por ejemplo, monitores de nivel de los contenedores de residuos, indicadores de filtro (por obstrucción de los filtros) y alarmas de incendio. Las alarmas se pueden activar en los niveles A y B y se pueden configurar para dar señales acústicas y visuales. FlexPAK800 DX es una unidad de alto vacío, adecuado para aplicaciones en las que virutas metálicas, materiales abrasivos y pesados necesitan ser removidos. FlexPAK1000 DX funciona a un nivel de vacío inferior y es adecuado para la extracción de humos de soldadura, polvo de amolado y para el uso en aquellas aplicaciones donde se necesita un flujo de aire constante, independiente del número de usuarios. FlexPak DX está diseñado para extraer el polvo combustible y no combustible, pero la unidad "en su conjunto" no se va a colocar en una zona que está clasificada como zona de acuerdo con la Directiva 1999/92 / CE. Es sólo el interior del filtro el que cumple los requisitos ATEX. FlexPak 800/1000 DX se puede usar con sistemas de conductos internos clasificados como zona 20, 21 o 22. El producto no tiene un marcado ya que no existe fuente de ignición interna. El interior se ha de considerar como un simple filtro / silo y no entra en el ámbito de aplicación de la Directiva 94/9 / CE. Es de suma importancia conocer las propiedades del material extraído. El FlexPak DX se pretende que sea una parte de un sistema de extracción de material de recogida con las siguientes propiedades:• Clase de explosión del polvo: St1 y St2• Pmax ≤10 Bar• MIE (Energía mínima de ignición)> 3 mJ• MIT (encendido Temperatura Mínima)> 205 ºC. Los materiales con propiedades distintas a los valores indicados anteriormente deben ser investigados antes de su uso con el FlexPak DX. Póngase en contacto con Nederman para el apoyo técnico y la investigación de aplicación de polvo. Implementado en las funciones del PLC: • Secuencias de lavado de tuberías y limpieza del filtro se llevan a cabo justo antes de ralentí del sistema. • Temporizador semanal - garantiza la unidad se apaga fuera de las horas normales de trabajo. • El temporizador de horas extraordinarias (opcional). • Posibilidades para el vaciado de los residuos: manual, automático a una determinada hora, o por un indicador de nivel de contenedor opcional. • Posibilidades de limpieza del filtro: Tiempo de limpieza automática controlada, limpieza automática activada por un sensor de presión delta.

This content is protected under copyright law, furnished for informational use only, and subject to change without notice. © Nederman Holding AB

FlexPAK 1000 DX

Implementado con funciones de seguridad: • La limpieza del filtro se desactiva durante la secuencia de vaciado de residuos. • Construido con interruptor de parada de emergencia. • Control monitorizado del filtro para detectar fallos en el filtro principal. • Monitoreo de los paneles de venteo. Conduce la explosión a una zona segura y detiene la unidad.

- **Fácil de instalar**
- **Desarrollado con funciones PLC**
- **Bajos costes de funcionamiento y mantenimiento**
- **Construido en condiciones seguras**
- **Adecuado para una gran variedad de aplicaciones**

Nombre de producto	FlexPAK 1000 DX
Nivel sonoro	70
Requerimientos de aire comprimido	Seco y limpio (conexión Ø 6)
Instalación	Exterior
Tipo de método de limpieza	Impulsos de aire inverso
Application	Polvo, Granulado, Granalla, Humo, Viruta
Presión de trabajo (kPa)	15
Capacidad del contenedor (l)	70
Máximo Caudal (m3/h)	1000 @ -15 kPa
Superficie de filtración (m2)	6
Voltaje (V)	400
Frecuencia (Hz)	50
Fases	3
Tipo de filtro	Mangas
Número de elementos filtrantes	1
Material filtrante	Acc. To Class M
Enchufe eléctrico	sin
Working pressure (kPa)	15
Noise level (dB(A))	70
Max vaccum (kPa)	20
Peso (kg)	412,5
Potencia (kW)	18,5

Granulado Granalla Humo Viruta Polvo

This content is protected under copyright law, furnished for informational use only, and subject to change without notice. © Nederman Holding AB

FlexPAK 1000 DX

Modelo
40050321

This content is protected under copyright law, furnished for informational use only, and subject to change without notice. © Nederman Holding AB

FlexPAK 1000 DX

	Accesorio	Referencia
	Deflector 220x540	40376771
	Interruptor diferencias de presiones 3-15 kPa NC	40375273
	Indicador de nivel (BLI)EX	40375269
	"Alarma de incendio completa. Se activa cuando la temperatura excede de +140 grados centígrados. Si se coloca en la zona EX, se requiere un circuito de seguridad intrínseca. "	40116540
	Tubería embridada Ø 150, 1 m	40375263*
	Tubería embridada d150 0,5m	40376525*
	Codo 90º embridado Ø 150	40375264*
	Codo embridado 45º Ø 150	40376770*
	Silenciador LT160	40139090
	Curva helicoidal BU 160mm 90º	40130810
	Rejilla helicoidal 160mm	40130230
	Bolsa de plástico 730x900, 20pcs, en material conductor para aplicaciones EX	40118800
	Tubería de transición embridada 0,2m DN150 B-Flap	40376973
	Adaptador brida/brida DN150 B-Flap	40376976

**Tubos resistentes a la presión y codos para la instalación entre la entrada del filtro y la válvula de aislamiento. Se necesita un adaptador entre las bridas de la tubería y la válvula de aislamiento. Elementos de fijación y sellos incluidos.*

This content is protected under copyright law, furnished for informational use only, and subject to change without notice. © Nederman Holding AB

FlexPAK 1000 DX

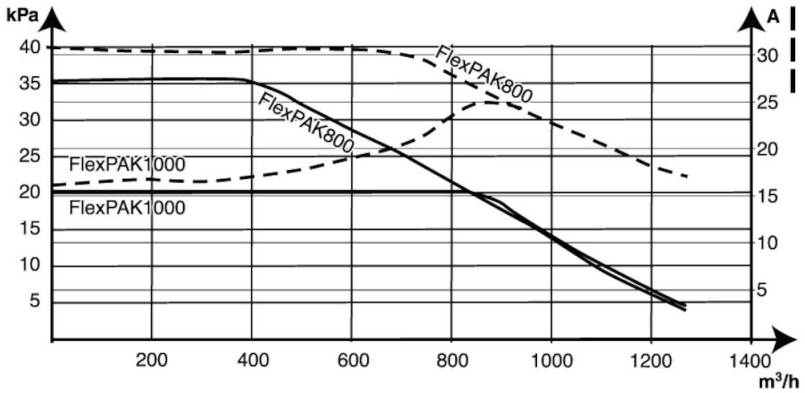

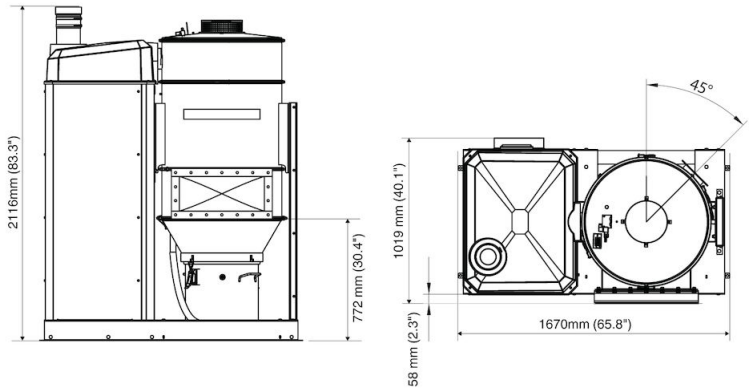

This content is protected under copyright law, furnished for informational use only, and subject to change without notice. © Nederman Holding AB