NUEVO

Cilindros de alta capacidad
SERIE RC

740 - 1220 Toneladas
Simple efecto,
retorno por carga

- Una banda indicadora visible avisa cuándo se alcanza el límite de la carrera; un rebosadero limitador de la carrera evita que el pistón se extienda en exceso.
- Pistón y cuerpo de una aleación tratada al calor para mayor fiabilidad y resistencia.
- El chapado del vástago aumenta la resistencia a la corrosión y ofrece excelentes cualidades para los cojinetes.

Alto tonelaje, bajo ciclo,
retorno por gravedad

Cilindros de alto tonelaje de simple efecto

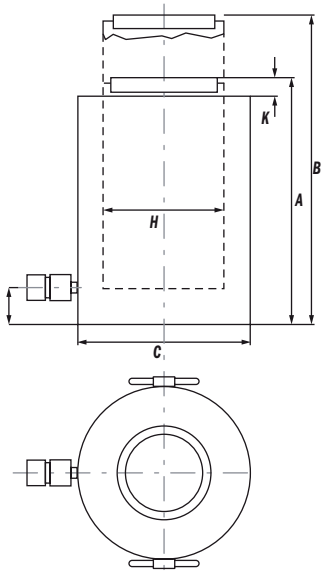

Rotula oscilante

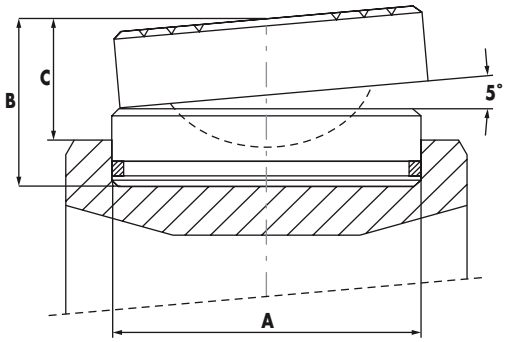

N° Pedido	Usado con cil. referencia	A mm	B mm	C mm	Peso kg
2000824	**RC740*C, RC965*C**	290	140	99	72
2000825	**RC1220*C**	323	175	124	113

Capacidad Tm(mm)	Carrera	N°. Pedido	Capacidad de aceite (cm³)	A Altura retraído (mm)	B Altura Extendido (mm)	C Diám. exterior (mm)	F Distancia de la base al puerto (mm)	H Diám. del vástago (mm)	K Proyección del vástago (mm)	Diám. orificio pistón (mm)	Area efectiva (cm²)	Tn a 700 bares	Peso (kg)
740	50	**RC7402C**	4.811	265	315	430	65	350	9	350	962	673,5	300
740	150	**RC7406C**	14.132	365	515	430	65	350	9	350	962	673,5	416
740	250	**RC74010C**	24.053	465	715	430	65	350	9	350	962	673,5	530
965	50	**RC9652C**	6.283	290	340	490	70	400	10	400	1.256,6	879,7	423
965	150	**RC9656C**	18.850	390	540	490	70	400	10	400	1.256,6	879,7	577
965	250	**RC96510C**	31.416	490	740	490	70	400	10	400	1.256,6	879,7	725
1220	50	**RC12202C**	7.952	415	465	550	80	450	10	450	1.590,4	1.113,3	766
1220	150	**RC12206C**	23.856	440	665	550	80	450	10	450	1.590,4	1.113,3	960
1220	250	**RC122010C**	39.761	615	865	550	80	450	10	450	1.590,4	1.113,3	1.147

CORRESPONDENCIA CILINDRO - BOMBA Página 6
ACCESORIOS/REPARACIÓN Página 36
CONJUNTOS BOMBA-CILINDRO Página 61
ACCESORIOS HIDRÁULICOS Página 120
VÁLVULAS Página 129
DATOS TÉCNICOS Página 237

GRUPO PEGAMO DESDE 1982

SUMINISTRO INDUSTRIAL

En Pegamo Suministro Industrial llevamos desde 1982 vendiendo, alquilando y reparando Herramienta Hidráulica, Herramienta Neumática y Herramienta Manual de las principales marcas del mercado.

Te asesoramos para que encuentres la mejor solución a las necesidades de tu empresa.

CONTACTA CON NOSOTROS

Pol. Lintzirin Gaina, B2
20180 Oiartzun.
Gipuzkoa - Spain

suministros@pegamo.es
T. 943 491 788
F. 943 371 001