Extractor de Bulones 100 Ton

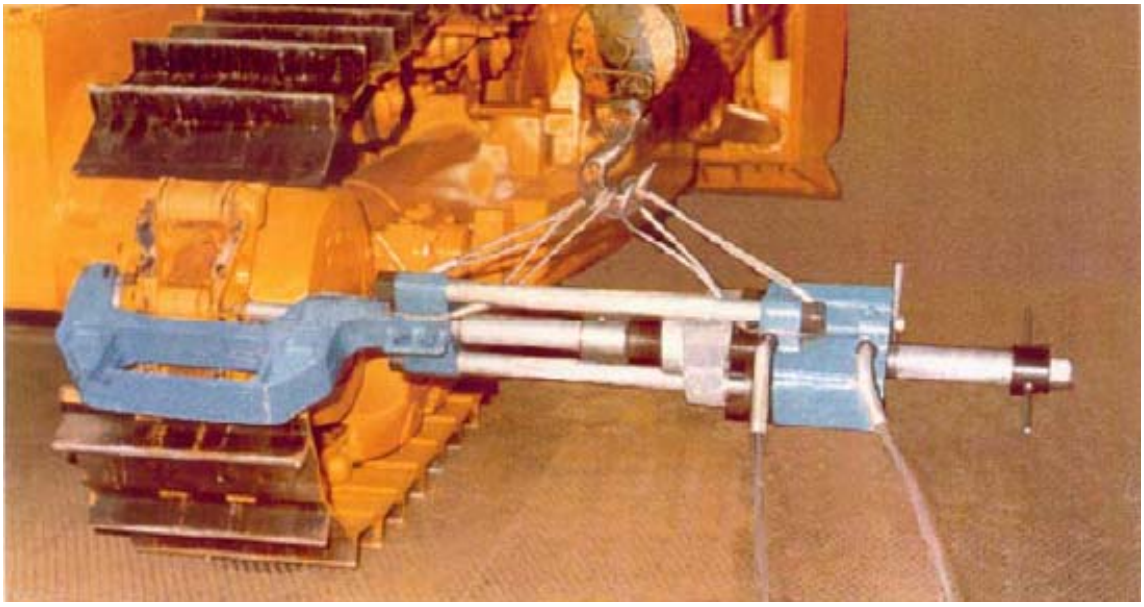

1	Placa de levante	24861	H 29001
2	Casquete de cierre	12221	H 29002
3	Husillo ajustable	32699	H 29003
4	Tornillo acoplamiento	25545	H 29004
5	Tuercas	24021	H 29005
6	Tornillo de presión	17010	H 29006
7	Bastidor principal	50499	H 29008
8	Barras de acoplamiento	31781	H 29009
9	Cilindro hidráulico		RT 1004
10	Manivela	303785	H 29010

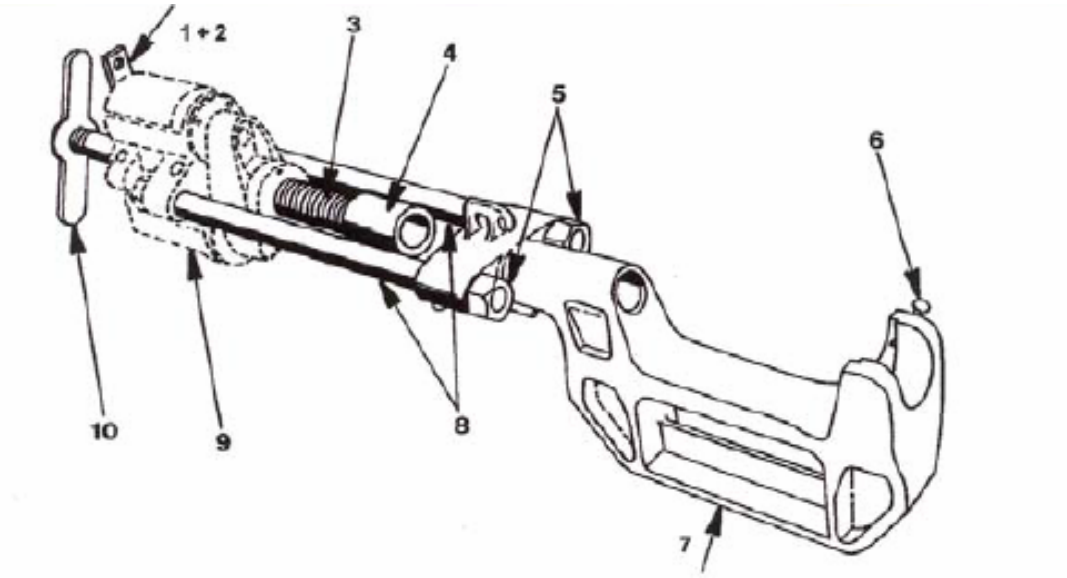

GRUPO PEGAMO DESDE 1982

SUMINISTRO INDUSTRIAL

En Pegamo Suministro Industrial llevamos desde 1982 vendiendo, alquilando y reparando Herramienta Hidráulica, Herramienta Neumática y Herramienta Manual de las principales marcas del mercado.

Te asesoramos para que encuentres la mejor solución a las necesidades de tu empresa.

CONTACTA CON NOSOTROS

Pol. Lintzirin Gaina, B2
20180 Oiartzun.
Gipuzkoa - Spain

suministros@pegamo.es
T. 943 491 788
F. 943 371 001