GRUPO PEGAMO DESDE 1982

SUMINISTRO INDUSTRIAL

En Pegamo Suministro Industrial llevamos desde 1982 vendiendo, alquilando y reparando Herramienta Hidráulica, Herramienta Neumática y Herramienta Manual de las principales marcas del mercado.

Te asesoramos para que encuentres la mejor solución a las necesidades de tu empresa.

CONTACTA CON NOSOTROS

Pol. Lintzirin Gaina, B2
20180 Oiartzun.
Gipuzkoa - Spain

suministros@pegamo.es
T. 943 491 788
F. 943 371 001

Filterbox 12M

Limpieza manual para aplicaciones pesadas de extracción de humo y polvo

El Filtrebox se suministra con un potente aspirador con capacidad para ofrecer 1.200 m3/h. La limpieza es manual. Incluye una alarma que indica cuando le caudal es demasiado bajo. Incluye también un medidor de horas. El FilterBox está disponible tanto en versión portátiles con ruedas o sobre soporte de patas a suelo. Posibilidad de instalar un filtro HEPA para mayor eficacia de filtración.

Para aplicaciones de polvo, la unidad se limpia automáticamente. Para humos de soldadura se utiliza una combinación de limpieza mecánica y por aire comprimido.

Para aplicaciones de soldadura, se requiere aire comprimido.

- **Muy ergonómico y una limpieza de cartucho insuperable, tanto mecánica como mecánica con aire comprimido para una mayor durabilidad del filtro.**
- **Válvula automática para prevenir fugas de polvo durante los procesos de limpieza.**
- **Cambio de filtro y vaciado de contenedor libre de polvo**
- **Aprobado por entidad certificadora para humos de soldadura W3 de acuerdo a la EN 15012-1**

Nombre de producto	Filterbox 12M
Nivel sonoro	74
Case de protección	IP 54
Eficacia de filtración (%)	99
Requerimientos de aire comprimido	DIN ISO 8573-1, clase 5/5/4 (7 bar)
Instalación	Interior
Material	Cuerpo de filtro en plástico rotomoldeado
Capacidad del contenedor (l)	15
Diámetro brazo de extracción (mm)	160
Caudal (m3/h)	1200
Superficie de filtración (m2)	13
Frecuencia (Hz)	50
Fases	3
Tipo de filtro	Cartucho
Número de elementos filtrantes	1
Enchufe eléctrico	sin
Potencia (kW)	2,2

This content is protected under copyright law, furnished for informational use only, and subject to change without notice. © Nederman Holding AB

Filterbox 12M

Imagen	Nombre para ficha de datos	Voltaje (V)	Longitud del brazo (m)	Material filtrante	Mounting	Peso (kg)	Filter cleaning method	Aclaraciones a la ficha técnica	Moldelo
	FilterBox 12M	400	3 (Original)	Polyester PW13	Portátil	115	Mecánica	Solo limpieza mecánica del filtro	12660163*
	FilterBox 12M	230	3 (Original)	Polyester PW13	Portátil	115	Mecánica	Solo limpieza mecánica del filtro	12659963*
	FilterBox 12M	230	3 (Original)	Polyester PW13	Portátil	115	Mecánica ,		12660363
	FilterBox 12M	230	3 (Original)	Polyester PW13	Montado a suelo	112	Mecánica ,		12660463
	FilterBox 12M	230	3 (Original)	Polyester PW14	Montado a suelo	112	Mecánica		12660063
	FilterBox 12M	400	3 (Original)	Polyester PW13	Montado a suelo	112	Mecánica ,		12660663
	FilterBox 12M	400	3 (Original)	Polyester PW15	Montado a suelo		Mecánica		12660263
	FilterBox 12M	400	3 (Original)	Polyester PW13	Portátil	115	Mecánica ,		12660563
	FilterBox 12M	200	3 (Original)	Polyester PW13	Portátil	115	Mecánica ,		12660763
	FilterBox 12M.	400	Without	Polyester PW13	Montado a suelo	112	Mecánica	Solo limpieza mecánica del filtro.	12686363**
	FilterBox 12M.	400	Without	Polyester PW13	Portátil	115	Mecánica ,		12686963
	FilterBox 12M.	400	Without	Polyester PW13	Portátil	115	Mecánica	Solo limpieza mecánica del filtro.	12687063**
	FilterBox 12M.	400	Without	Polyester PW13	Montado a suelo	112	Mecánica ,		12685163

**Solo limpieza mecánica del filtro*
***Solo limpieza mecánica del filtro.*

This content is protected under copyright law, furnished for informational use only, and subject to change without notice. © Nederman Holding AB

Filterbox 12M

Accesorio		Referencia
	Iluminación Original, (LED) 24V, 5W	12376616*
	Filterbox Manual eQ	12376617
	Salida con conexión de tubería D=200mm	12376749
	Actualización para motor de limpieza	12373614
	Protector antichispas para Brazo Original e NEX MD	10551335
	Filtro PW-FB-13	12332672
	Filtro -PW HE-FB-15	12371106
	Filtro PWA-FB-15	12371412
	HEPA filtro H13 10m2 Filterbox	12376615
	Filtro HEPA H14 10m2 Filterbox	12376756
	Bolsas para contenedor de polvo Filterbox, 10pcs	12376618
	Twin Module blue	12376801

**Interruptor de iluminación (no arrancador del aspirador)*

This content is protected under copyright law, furnished for informational use only, and subject to change without notice. © Nederman Holding AB

Filterbox 12M

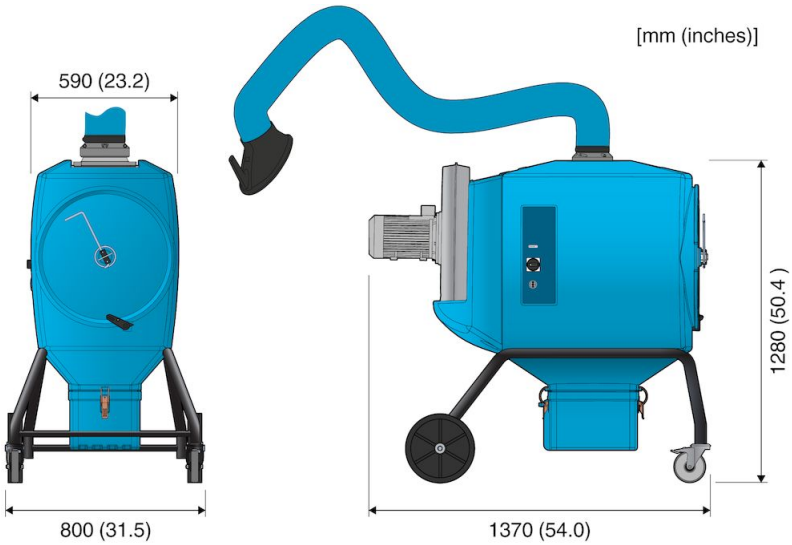

FilterBox 12M. Mobile

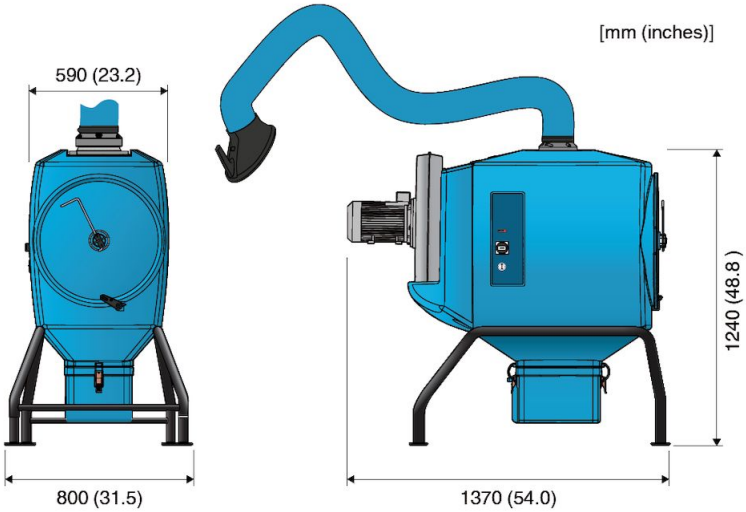

Floor mounted FilterBox 12M

This content is protected under copyright law, furnished for informational use only, and subject to change without notice. © Nederman Holding AB