GRUPO PEGAMO DESDE 1982

SUMINISTRO INDUSTRIAL

En Pegamo Suministro Industrial llevamos desde 1982 vendiendo, alquilando y reparando Herramienta Hidráulica, Herramienta Neumática y Herramienta Manual de las principales marcas del mercado.

Te asesoramos para que encuentres la mejor solución a las necesidades de tu empresa.

CONTACTA CON NOSOTROS

Pol. Lintzirin Gaina, B2
20180 Oiartzun.
Gipuzkoa - Spain

suministros@pegamo.es
T. 943 491 788
F. 943 371 001

Enrollador de manguera 876

Enrollador diseñado para el manejo de manguera bitubo para oxígeno y acetileno en aplicaciones de soldadura

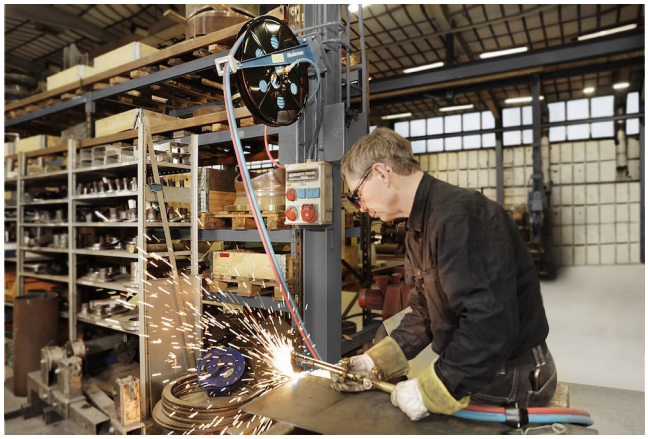

Lo último en mangueras bitubo, diseñado para manejar oxígenos/LPG. Para aplicaciones de soldadura en las que no se cuestiona la seguridad.

- **Tambor para el almacenamiento de manguera bitubo**
- **Diseño abierto para mayor seguridad y fácil mantenimiento**
- **Entera construcción en acero**
- **Flexible - Easy to install on wall, floor or ceiling.**
- **Compliant with EU directives.**

Nombre de producto	Enrollador de manguera 876
Longitud manguera de conexión (m)	1
Presión máxima de trabajo (Mpa)	2

This content is protected under copyright law, furnished for informational use only, and subject to change without notice. © Nederman Holding AB

Enrollador de manguera 876

Imagen	Fluidos	Entregados con manguera	Longitud manguera de distribución (m)	Diámetro, Conexión manguera (mm)	Diámetro manguera de distribución (mm)	Moldelo
	Oxigeno/Acetileno	Si	15	1x6,3 mm and 1x10 mm	1x6,3 mm and 1x10 mm	30831076
	Oxigeno/Acetileno	Si	18	6,3	6,3	30831176
	Oxígeno/LPG	Si	15	10	10	30831276
	Oxigeno/Acetileno	Si	15	10	10	30831376
	Oxigeno/Acetileno	No				30831776
	Oxigeno/Acetileno ,Oxígeno/LPG	No				30831876

This content is protected under copyright law, furnished for informational use only, and subject to change without notice. © Nederman Holding AB

Enrollador de manguera 876

Accesorio		Referencia
	De acero galvanizado Soporte pivotante para pared, para series 883, 888, 889 y 893.	30372407

This content is protected under copyright law, furnished for informational use only, and subject to change without notice. © Nederman Holding AB

Enrollador de manguera 876

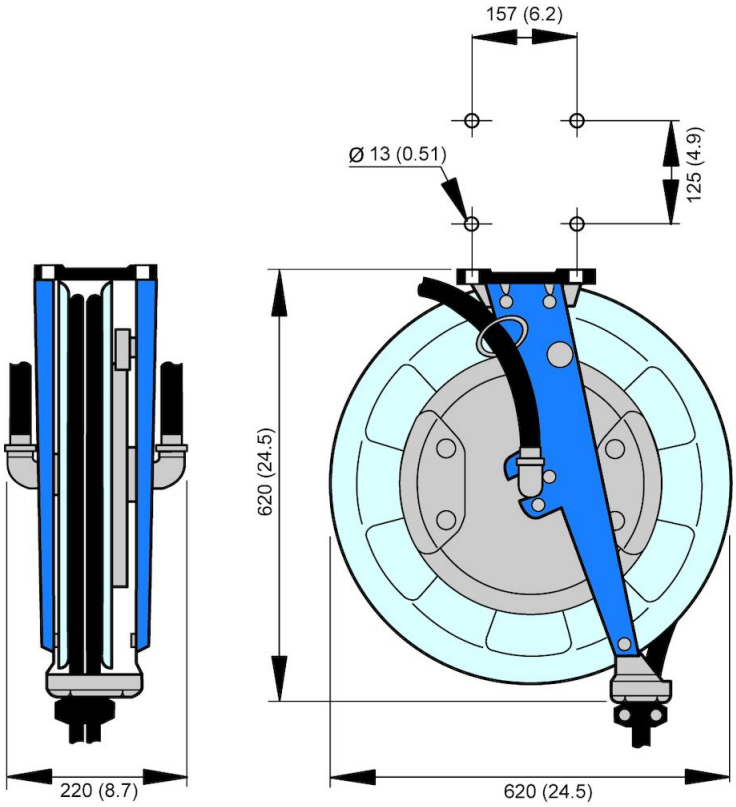

This content is protected under copyright law, furnished for informational use only, and subject to change without notice. © Nederman Holding AB