GRUPO PEGAMO DESDE 1982

SUMINISTRO INDUSTRIAL

En Pegamo Suministro Industrial llevamos desde 1982 vendiendo, alquilando y reparando Herramienta Hidráulica, Herramienta Neumática y Herramienta Manual de las principales marcas del mercado.

Te asesoramos para que encuentres la mejor solución a las necesidades de tu empresa.

CONTACTA CON NOSOTROS

Pol. Lintzirin Gaina, B2
20180 Oiartzun.
Gipuzkoa - Spain

suministros@pegamo.es
T. 943 491 788
F. 943 371 001

BOGE AIR. THE AIR TO WORK.

BOGE COMPRESSED AIR SYSTEMS

Imbatible como “corredor de fondo”: serie BOGE SL.

Bajo mantenimiento gracias al accionamiento directo: la forma más rentable de generar aire comprimido.

MUY RESISTENTES

Los compresores de tornillo SL de BOGE son muy resistentes en comparación con otros compresores: el accionamiento directo permite todas las horas del año en carga para 3 turnos de trabajo, incluso en ambientes con mucho polvo (p. ej. en la industria cementera o minera).

IMBATIBLES

Los compresores de tornillo SL prescinden de la transmisión por correa o engranaje, y por ello, exenta de mantenimiento. Ello no sólo influye positivamente en el coste, sino también aumenta su disponibilidad. La serie SL presenta óptimos valores de durabilidad y disponibilidad de funcionamiento.

CONTROL SENCILLO

La serie SL presenta la primicia del nuevo control de estructura modular **focus** control 2.0: se trata del control más moderno del sector, por su intuitivo y comprensible interface, su eficaz visualización, y su monitor de fugas BOGE. Incluso con “código” de acceso RFID.

CLARAMENTE CON VENTAJA

Además de los distantes intervalos de mantenimiento y debido al bajo consumo de energía, la serie SL se caracteriza por fenomenales valores de eficiencia. La presión estándar de 7,5 bar se adapta a las demandas del mercado.

Totalmente inmune al polvo: con su accionamiento directo, los compresores de tornillo de la serie SL de BOGE son especialmente adecuados para utilizarse en condiciones difíciles. La transmisión sin apenas desgaste ni mantenimiento garantiza valores óptimos de eficaciencia y rentabilidad, pues elimina las pérdidas en la transmisión. Quien requiera máxima rentabilidad, durabilidad y seguridad de funcionamiento, estos modelos son la opción adecuada.

BOGE Compressed Air Systems GmbH & Co. KG
P.O. Box 10 07 13 · 33507 Bielefeld
Otto-Boge-Straße 1–7 · 33739 Bielefeld
Tel. +49 5206 601-0
Fax +49 5206 601-200
info@boge.com · **www.boge.com**

PRINCIPIO DE FUNCIONAMIENTO

El aire atmosférico es succionado por el filtro de aspiración a través del filtro cabina, y dirigido a un compresor de tornillo con muy bajas revoluciones que funciona siempre en el punto de máxima eficacia - para lograr una generación de aire comprimido extraordinariamente eficaz y sin pérdidas en la transmisión.

Ideal como máquina de carga básica eficaz si se trata p. ej. de funcionamiento a 3 turnos en ambientes con exposición al polvo especialmente alta.

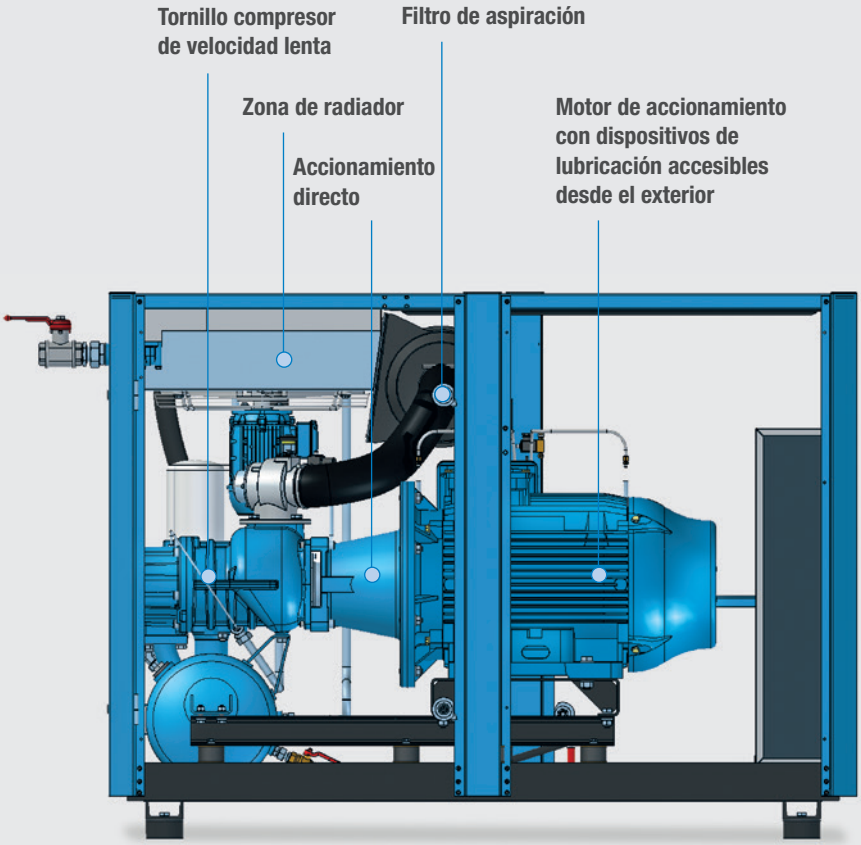

VISTA GENERAL DE LA SERIE SL DE BOGE

BOGE Tipo	Presión máxima		Caudal volumétrico efectivo*		Accionamiento principal		Motor de ventilador		Dimensiones An x P x Al	Peso
	bar	psig	m³/min	cfm	kW	CV	kW	CV	mm	kg
SL 31-3	7.5	109	3.96	139.8	22	30	0.75	1	1625 x 990 x 1450	780
SL 75-3	7.5	109	8.75	309.0	55	75	2.2	3	2010 x 1100 x 1460	1460
SL 101-3	7.5	109	14.19	501.1	75	100	2.2	3	2400 x 1370 x 1760	2080

* Caudal volumétrico de la instalación completa según ISO 1217, anexo C, a una temperatura ambiente de 20 °C y a la presión correspondiente.

Tenga en cuenta también los modelos SL 270, SL 340, SL 341, SL 431 y SL 481.

383-ES-BI-0-05.2017 · Se reserva el derecho de realizar modificaciones técnicas y la producción de errores involuntarios.