ENROLLADORES DE MANGUERA ELÉCTRICA 380V

- Enrollador trifásico con cinco hilos de 2,5 mm² con protector térmico de sobrecarga que corta el suministro de energía automáticamente, proporcionando así un uso seguro del enrollador. Diseñado para trabajar con elevadas intensidades de corriente (16A) y con potencias hasta 7.200 w.
- Fabricado en acero de alta resistencia para asegurar la estabilidad, el apoyo y la seguridad y con un recubrimiento de poliéster pulverizado al horno el cual proporciona una alta resistencia a la corrosión garantizando una larga duración.
- Tope de cable ajustable a la medida deseada.
- Puede ser montado en pared, techo y suelo.
- Cuatro rodillos guía de manguera para una eficiente recogida.
- La reforzada base de montaje garantiza un apoyo seguro y de gran estabilidad.
- Cable para toma de red de 1,5 metros.

IP 44

HR-CR68885151
380 V - 15 metros
5 HILOS DE 2,5 mm²

Protección térmica

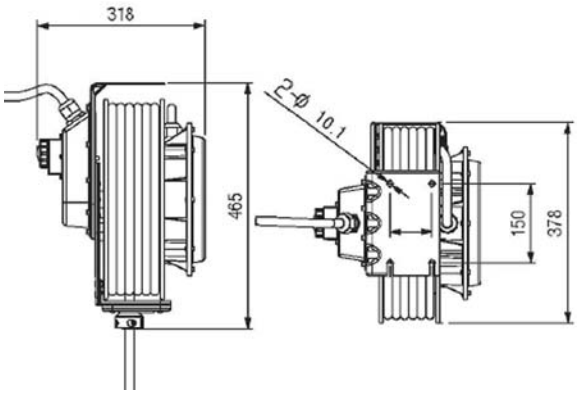

Modelo	Longitud	Cable	Sección	Intensidad	Voltaje	Protección			Peso Kg	Uso
HR-CR68885151	15 m	H07RN-F	2,5 mm² x 5	16 A	380 V	IP44	5.000 w	7.200 w	16	✱✱✱