LARWIND

## CLAVO EN PEINE 22º

CLAVOS EN PEINE 22 º

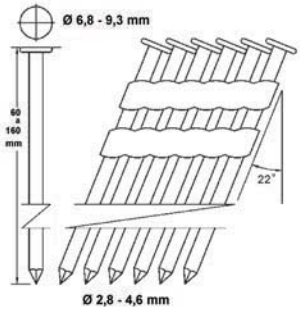


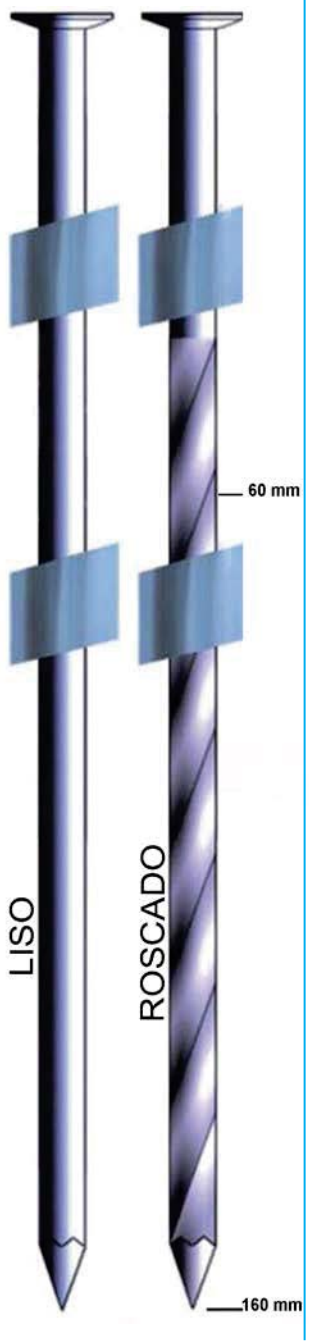

### 60 - 90 mm

| | |
|---|---|
| MODELO | **BEX-A2290A1** |
| CLAVO | **PEINE 22º 60 - 90 mm** |
| Ø CLAVO | **Ø 2,8 - 3,8 mm** |
| Ø CABEZA CLAVO | **Ø 6,8 - 8,6 mm** |
| CAPACIDAD | **64 clavos** |
| PESO | **3,80 Kg** |
| DIMENSIONES | **538 x 117 x 351 mm** |
| CONSUMO | **2,25 litros/operación** |

SEGURO POR CONTACTO
SISTEMA DE REGULACIÓN DE PROFUNDIDAD
GATILLO CON SELECTOR DE DISPARO ÚNICO O CONTÍNUO
CARRO CON VISIBILIDAD DE CARGA DE CLAVO
DETECTOR DE CLAVO AGOTADO CON BLOQUEO DE GATILLO
CARGA TRASERA CLAVOS CON SISTEMA DESLIZANTE Y BLOQUEO
PROTECTOR DE NARIZ PARA NO MARCAR SUPERFICIE
SALIDA DE AIRE SUPERIOR ORIENTABLE
GAFAS DE SEGURIDAD. CAJA DE CARTÓN

### 100 - 130 mm

| | |
|---|---|
| MODELO | **BEX-A22130A1** |
| CLAVO | **PEINE 22º 100 - 130 mm** |
| Ø CLAVO | **Ø 3,8 - 4,2 mm** |
| Ø CABEZA CLAVO | **Ø 8,3 - 8,6 mm** |
| CAPACIDAD | **54 clavos** |
| PESO | **6,10 Kg** |
| DIMENSIONES | **570 x 144 x 478 mm** |
| CONSUMO | **3 litros/operación** |

SEGURO POR CONTACTO
SISTEMA DE REGULACIÓN DE PROFUNDIDAD
CARRO CON VISIBILIDAD DE CARGA DE CLAVO
DETECTOR DE CLAVO AGOTADO CON BLOQUEO DE GATILLO
MANGO LATERAL
SALIDA DE AIRE SUPERIOR
GAFAS DE SEGURIDAD. CAJA DE CARTÓN

### 110 - 160 mm

| | |
|---|---|
| MODELO | **BEX-A22160A1** |
| CLAVO | **PEINE 22º 110 - 160 mm** |
| Ø CLAVO | **Ø 3,8 - 4,6 mm** |
| Ø CABEZA CLAVO | **Ø 8,3 - 9,3 mm** |
| CAPACIDAD | **56 clavos** |
| PESO | **6,90 Kg** |
| DIMENSIONES | **570 x 144 x 540 mm** |
| CONSUMO | **5 litros/operación** |

SEGURO POR CONTACTO
SISTEMA DE REGULACIÓN DE PROFUNDIDAD
CARRO CON VISIBILIDAD DE CARGA DE CLAVO
DETECTOR DE CLAVO AGOTADO CON BLOQUEO DE GATILLO
MANGO LATERAL
SALIDA DE AIRE SUPERIOR
GAFAS DE SEGURIDAD. CAJA DE CARTÓN

| CLAVO PEINE 22º | | | CLAVO PEINE 22º | | | CLAVO PEINE 22º | | |
|---|---|---|---|---|---|---|---|---|
| Código | Ø / Longitud mm | Tipo | Código | Ø / Longitud mm | Tipo | Código | Ø / Longitud mm | Tipo |
| BA-CP222860R | 2,8 x 60 | Roscado | BA-CP223190R | 3,1 x 90 | Roscado | BA-CP2238130L | 3,8 X 130 | Liso |
| BA-CP222870R | 2,8 x 70 | Roscado | BA-CP2234100R | 3,4 x 100 | Roscado | BA-CP2238130R | 3,8 x 130 | Roscado |
| BA-CP222875R | 2,8 x 75 | Roscado | BA-CP2238110L | 3,8 x 110 | Liso | BA-CP2242145L | 4,2 x 145 | Liso |
| BA-CP223180R | 3,1 x 80 | Roscado | BA-CP2238120L | 3,8 x 120 | Liso | BA-CP2242160L | 4,2 x 160 | Liso |
| | | | BA-CP2238120R | 3,8 x 120 | Roscado | | | |

Presión de aire de 7 a 8 Kg/cm². Manguera de Ø interior de 10 mm. Rosca entrada de 1/4