GRUPO PEGAMO DESDE 1982

SUMINISTRO INDUSTRIAL

En Pegamo Suministro Industrial llevamos desde 1982 vendiendo, alquilando y reparando Herramienta Hidráulica, Herramienta Neumática y Herramienta Manual de las principales marcas del mercado.

Te asesoramos para que encuentres la mejor solución a las necesidades de tu empresa.

CONTACTA CON NOSOTROS

Pol. Lintzirin Gaina, B2
20180 Oiartzun.
Gipuzkoa - Spain

suministros@pegamo.es
T. 943 491 788
F. 943 371 001

Enrollador de manguera H30

Seguro y funcional enrollador de manguera apropiado para herramientas neumáticas, grapadoras, pistolas de soplado, etc

Seguro y funcional enrollador de manguera de uso industrial o para talleres de bricolaje. Este enrollador de recogida automática tiene un diseño robusto y está fabricando en resistente material compuesto. Equipado con un soporte pivotante a pared en el que el enrollador se monta fácilmente, que facilita su montaje y mantenimiento. Muy adecuado para herramientas neumáticas, grapadoras, pistolas de soplado, etc. Este enrollador es de recogida automática y cuenta con un sistema de muelle optimizado, asegurando que la recogida se haga de forma suave y segura. El muelle, integrado en una cámara del propio enrollador, es de muy alta calidad y viene pretensionado de fábrica. El enrollador H30 es muy fácil de montar, tanto en pared, techo o suelo.

- **Soporte de fijación a pared de simple montaje a pared**
- **Trinquete de seguridad único**
- **Tambor con doble rodamiento de bolas**
- **Manguera con boquilla de conexión y protector de manguera**
- **Manguera de fácil sustitución**

Nombre de producto	Enrollador de manguera H30
Material	PVC/PUR
Fluidos	Aire comprimido, Agua
Longitud manguera de conexión (m)	1,5
Fluidos	Aire comprimido, Agua
Entregados con manguera	Si
Presión máxima de trabajo (Mpa)	1,5
Peso (kg)	4

This content is protected under copyright law, furnished for informational use only, and subject to change without notice. © Nederman Holding AB

Enrollador de manguera H30

Imagen	Nombre para ficha de datos	Tipo de manguera [1]	Color	Longitud manguera de distribución (m)	Diámetro, Conexión manguera (mm)	Diámetro manguera de distribución (mm)	Moldelo
		A	Azul	12	10	8	30800230
		A	Gris	12	10	8	30810230
		P	Azul	10	10	10	30830230
	Hose reel Ser H30 10m3/8" ASP1	P	Gris	10	10	10	30830330

[1] See table below

Tipo de manguera	Especificación	Rango de temperatura, °C	Acoplamientos de manguera ene extremos libre, manguera de distribución	Acoplamientos de manguera ene extremos libre, manguera de entrada	Manguera de conexión en enrollador, manguera de distribución	Manguera de conexión en enrollador, manguera de entrada
A	Cubierta de PVC y tubo interior de manguera de PURE. Trenzado de textil sintético	-10 - 60	Macho de latón 1/4". Con protectores de manguera espirales			Boquerel de manguea 3/8" + clip
P	Recubrimiento en PVC y tubo interno en PVC. Capa intermedia con refuerzo de poliéster	-20 -+ 60	"Macho Ø 10 mm (3/8" "), Latón Con protección de manguera espiral "	Macho Ø 10 mm (3/8 "), latón		

This content is protected under copyright law, furnished for informational use only, and subject to change without notice. © Nederman Holding AB

Enrollador de manguera H30

Accesorio		Referencia
	Inlet hose for H20/H30 (L=2,5m, Ø10mm)	30377157
	Pistola de aire. Con elevada fuerza de soplado y ergonómicamente diseñada. Carcasa y gatillo en plástico POM / Acetal y tubo en acero electrocincado. Conexión ¼" hembra.	30410110

This content is protected under copyright law, furnished for informational use only, and subject to change without notice. © Nederman Holding AB

Enrollador de manguera H30

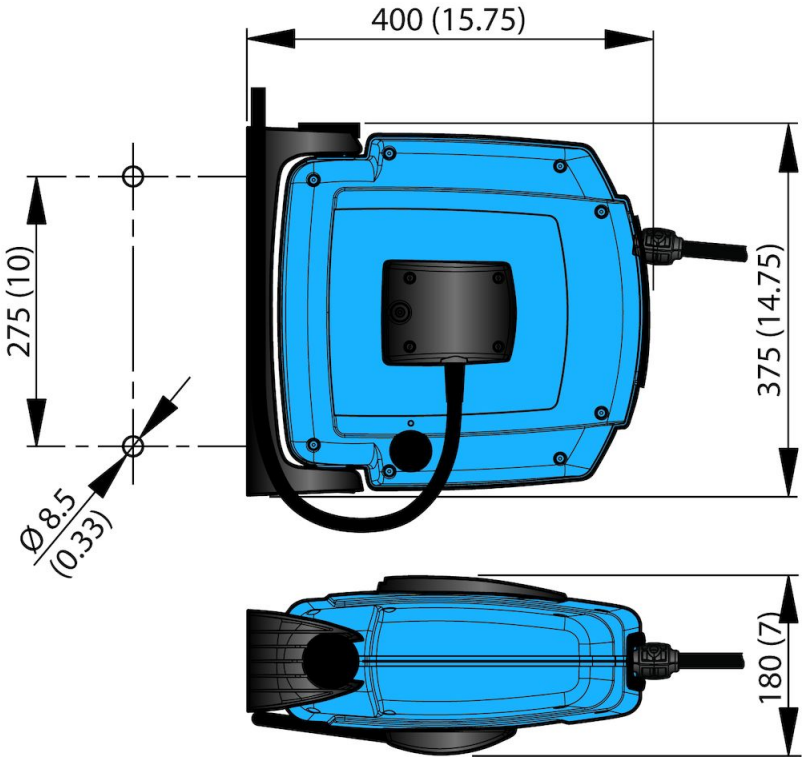

This content is protected under copyright law, furnished for informational use only, and subject to change without notice. © Nederman Holding AB