GRUPO PEGAMO DESDE 1982

SUMINISTRO INDUSTRIAL

En Pegamo Suministro Industrial llevamos desde 1982 vendiendo, alquilando y reparando Herramienta Hidráulica, Herramienta Neumática y Herramienta Manual de las principales marcas del mercado.

Te asesoramos para que encuentres la mejor solución a las necesidades de tu empresa.

CONTACTA CON NOSOTROS

Pol. Lintzirin Gaina, B2
20180 Oiartzun.
Gipuzkoa - Spain

suministros@pegamo.es
T. 943 491 788
F. 943 371 001

Enrollador de manguera 888

Enrollador de manguera abierto de tamaño medio

Gracias a su diseño abierto, es muy fácil de mantener y limpiar. Puede ser instalado en pared o techo.

- **La posición de salida de la manguera puede ajustarse 120° para obtener un ángulo optimo de entrada y salida**
- **Es posible regular fácilmente la tensión del resorte desde el exterior**
- **Trinquete fácilmente desmontable en caso necesario**

Nombre de producto	Enrollador de manguera 888
Longitud manguera de conexión (m)	1

This content is protected under copyright law, furnished for informational use only, and subject to change without notice. © Nederman Holding AB

Enrollador de manguera 888

Imagen	Tipo de manguera [1]	Fluidos	Entregados con manguera	Color	Longitud manguera de distribución (m)	Diámetro, Conexión manguera (mm)	Diámetro manguera de distribución (mm)	Presión máxima de trabajo (Mpa)	Peso (kg)	Máx. longitud manguera	Moldelo
	B	Aire comprimido ,Agua	Si	Negro/Azul	10	12.5	12.5	1,5	16		30800888
	E	Agua ,Alimentaria	Si	Negro/Azul	10	12.5	12.5	2	16		30801088
	G	Agua a alta presión	Si	Negro/Azul	15	10	10	25	16		30801888
	J	Grasa	Si	Negro/Azul	15	10	10	35	18		30804288
	I	Aceite	Si	Negro/Azul	10	12.5	12.5	7,5	16		30804688
	J	Grasa	Si	Negro/Azul	15	6	6	35	16		30804888
	J	Grasa	Si	Negro/Azul	10	10	10	35	14		30805088
	B	Aire comprimido ,Agua	Si	Negro/Blanco	15	12.5	10	1,5	11		30851088
	I	Aceite	Si	Negro/Azul	10	12.5	12.5	7,5	16		30801688
	J	Grasa	Si	Negro/Azul	15	6	6	35	16		30802688
		Aire comprimido ,Agua	No	Negro/Azul			10	1,5	11	15	30800388
		Aire comprimido ,Agua	No	Negro/Azul			12.5	1,5	11	10	30800788
	G	Agua a alta presión	No	Negro/Azul			10	25	11	15	30801788
	I	Aceite	No	Negro/Azul			12.5	7,5	11	10	30801588
	J	Grasa	No	Negro/Azul			6	35	11	15	30802588

This content is protected under copyright law, furnished for informational use only, and subject to change without notice. © Nederman Holding AB

Enrollador de manguera 888

Imagen	Tipo de manguera [1]	Fluidos	Entregados con manguera	Color	Longitud manguera de distribución (m)	Diámetro, Conexión manguera (mm)	Diámetro manguera de distribución (mm)	Presión máxima de trabajo (Mpa)	Peso (kg)	Máx. longitud manguera	Moldelo
	B	Aire comprimido ,Agua	Si	Negro/Azul	15	12.5	10	1,5	16		30800688

[1] See table below

Tipo de manguera	Especificación	Rango de temperatura, °C	Acoplamientos de manguera ene extremos libre, manguera de distribución	Acoplamientos de manguera ene extremos libre, manguera de entrada	Manguera de conexión en enrollador, manguera de distribución	Manguera de conexión en enrollador, manguera de entrada
B	Cubierta de NBR/PVC y tubo interior de manguera de NBR. Trenzado de textil sintético	-30 - 100	Macho, cromado		Boquerel de manguera + clip	Boquerel de manguera 1/2" + clip
E	Cubierta de NBR/PVC y tubo interior de manguera de NBR con grado de calidad para alimentos. Trenzado de textil sintético	-30 - 100	Cono 60° macho, cromado	Cono 60° hembra, cromado	Cono 60° macho	Cono 60° Macho
G	Cubierta y tubo interior de manguera de goma sintética. Trenzado simple de acero.	-40 - 155	Cono 60° hembra, cromado. Con grip de manguera de goma	Cono 60° hembra, cromado	Cono 60° macho	Cono 60° Macho
J	Cubierta y tubo interno de goma sintética resistente al aceite. Trenzado doble de acero.	-40 - 100	Cono 60° hembra, cromado.	Cono 60° hembra, cromado	Cono 60° macho	Cono 60° Macho
I	Cubierta y tubo interior de manguera de goma SBR. Trenzado simple de acero.	-40 - 100	Cono 60° hembra, cromado.	Cono 60° hembra, cromado	Cono 60° macho	Cono 60° Macho

This content is protected under copyright law, furnished for informational use only, and subject to change without notice. © Nederman Holding AB

Enrollador de manguera 888

	Accesorio	Referencia
	Guia de cable	30341550
	De acero galvanizado Soporte pivotante para pared, para series 883, 888, 889 y 893.	30372407
	Pistola para agua. De latón con baño de cromo. Provista de mango de seguridad y gatillo aislado. Presión 24 bar. Temperatura 50°C. Totalmente revestida de goma en color azul. Conexión ½" hembra.	30400110
	Pistola para agua. De Acero Inoxidable, calidad 316. Provista de mango de seguridad y gatillo aislado. Presión 24 bar. Temperatura 50°C. Totalmente revestida de goma en color blanco. Conexión ½" hembra.	30400210
	EX approved by TÜV for use in Zone 1, 2 and 22. Pistola para agua. De Acero Inoxidable, calidad 316. Provista de mango de seguridad y gatillo aislado. Presión 24 bar. Temperatura 50°C. Totalmente revestida de goma en color negro. Conexión ½" hembra.	30400211
	Pistola para agua. Para Agua a altas temperaturas. De Acero Inoxidable, calidad 316. Provista de mango de seguridad y gatillo con aislamientos reforzados. Presión 24 bar. Temperatura 95°C. Totalmente revestida de goma en color rojo. Conexión ½" hembra.	30400310
	Pistola de aire. Con elevada fuerza de soplado y ergonómicamente diseñada. Carcasa y gatillo en plástico POM / Acetal y tubo en acero electrocincado. Conexión ¼" hembra.	30410110
	Acoplamiento giratorio de manguera, 3/8" macho-3/8" macho. Cromado (amarillo). Accesorios de Pistolas para Agua. Acoplamientos para Alta presión - adaptador/adaptador - 25 MPa (3625 psi).	30431310
	Acoplamiento giratorio de manguera, 3/8" macho-3/8" macho. Acero inoxidable. Accesorios de Pistolas para Agua. Acoplamientos para Alta presión - adaptador/adaptador - 25 MPa (3625 psi).	30431410
	Acoplamiento giratorio de manguera, 1/2" male BSP -3/8" female BSP. Brass. Accesorios de Pistolas para Agua. Low pressure Couplings - adapter / adapter - 2.0 MPa (290 psi).	30431510
	Acoplamiento giratorio de manguera, 1/2" male BSP -1/2" female BSP. Brass. Accesorios de Pistolas para Agua. Low pressure Couplings - adapter / adapter - 2.0 MPa (290 psi).	30431610
	Acoplamiento giratorio de manguera, 1/2" male BSP -3/4" female BSP. Brass. Accesorios de Pistolas para Agua. Low pressure Couplings - adapter / adapter - 2.0 MPa (290 psi).	30431710
	Acoplamiento giratorio de manguera, 1/2" male BSP -3/8" female BSP. Acero inoxidable. Accesorios de Pistolas para Agua. Low pressure Couplings - adapter / adapter - 2.0 MPa (290 psi).	30431810
	Acoplamiento giratorio de manguera, 1/2" male BSP -1/2" female BSP. Acero inoxidable. Accesorios de Pistolas para Agua. Low pressure Couplings - adapter / adapter - 2.0 MPa (290 psi).	30431910
	Acoplamiento giratorio de manguera, 1/2" male BSP -3/4" female BSP. Acero inoxidable. Accesorios de Pistolas para Agua. Low pressure Couplings - adapter / adapter - 2.0 MPa (290 psi).	30432010
	Kit de entrada para enrollador de manguera 1/2" con válvula	30511550
	Kit de entrada para enrollador de manguera 3/8" con válvula	30511650
	Kit de entrada para enrollador de manguera 1/2" con válvula	30511750

This content is protected under copyright law, furnished for informational use only, and subject to change without notice. © Nederman Holding AB

Enrollador de manguera 888

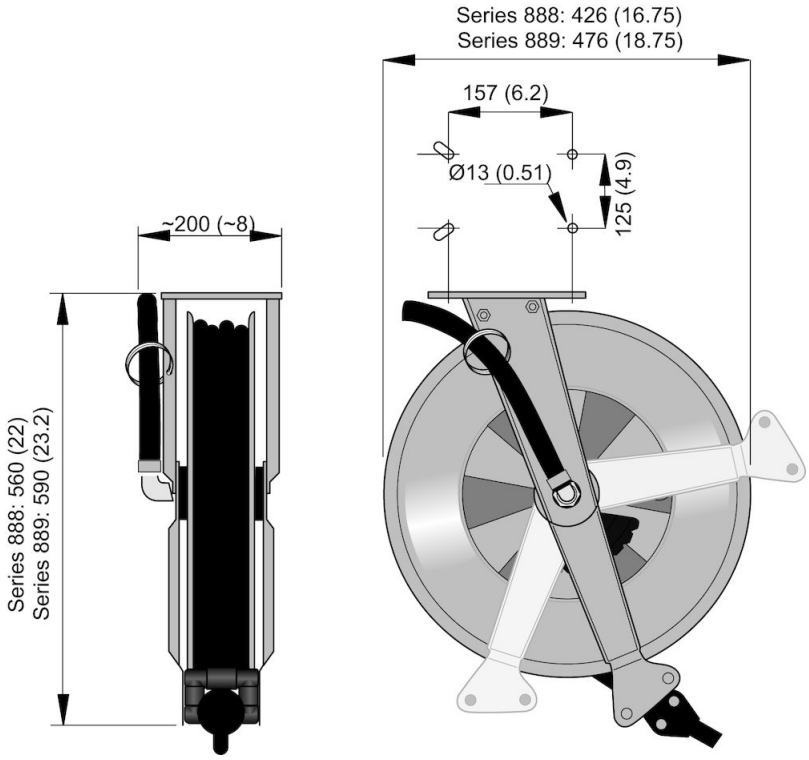

This content is protected under copyright law, furnished for informational use only, and subject to change without notice. © Nederman Holding AB