ENROLLADOR CON CARCASA DE ACERO INOXIDABLE

- Enrollador de acero inoxidable SUS304. Su gran resistencia a la corrosión le permite soportar la exposición a una elevada humedad y a sustancias químicas. Los componentes de acero inoxidable garantizan la seguridad de uso en entornos altamente exigentes como en industrias químicas y alimentarias. Diseñado para trabajar con altas presiones hasta 138 Bar.
- El doble brazo ajustable en múltiples posiciones proporciona una salida de la manguera en la posición deseada.
- Tope de manguera ajustable a la medida deseada.
- Puede ser montado en pared, techo y suelo.
- Robusto conector giratorio que permite que la manguera de entrada pueda ser conectada en cualquier dirección.
- Muelle estanco y lubricado.
- Cuatro rodillos guía de manguera para una eficiente recogida.
- La reforzada base de montaje garantiza un apoyo seguro y de gran estabilidad.
- **Soporte giratorio opcional**
- **Manguera no incluida.** Debido a su alta versatilidad de usos, fluidos y presiones, el enrollador se suministra sin manguera, pudiendo ser suministrada con manguera dependiendo de cada necesidad.

HR-SSM820154

CARCASA DE ACERO INOXIDABLE SUS304 - 138 bar

CAPACIDAD DE 15 metros CON MANGUERA

INTERIOR Ø **13** mm EXTERIOR Ø 23 mm - **15 metros**

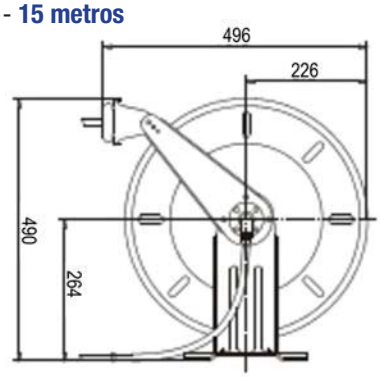

HR-SGSSB820

SOPORTE GIRATORIO 160º **OPCIONAL**

DE ACERO INOXIDABLE SUS304

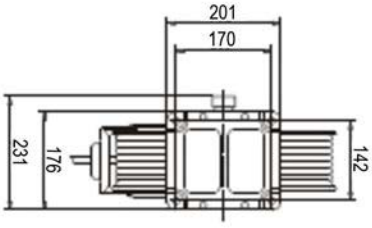

Modelo	Capacidad de manguera			Rosca Entrada y Salida	Presión máxima bar	Temperatura máxima	Peso Kg	Uso
	Ø Interior mm	Ø Exterior mm	Longitud m					
HR-SSM820154	13	23	15	1/2"	138	100º C	18	✱✱✱